● 结构图(DRL1-DRL20)：

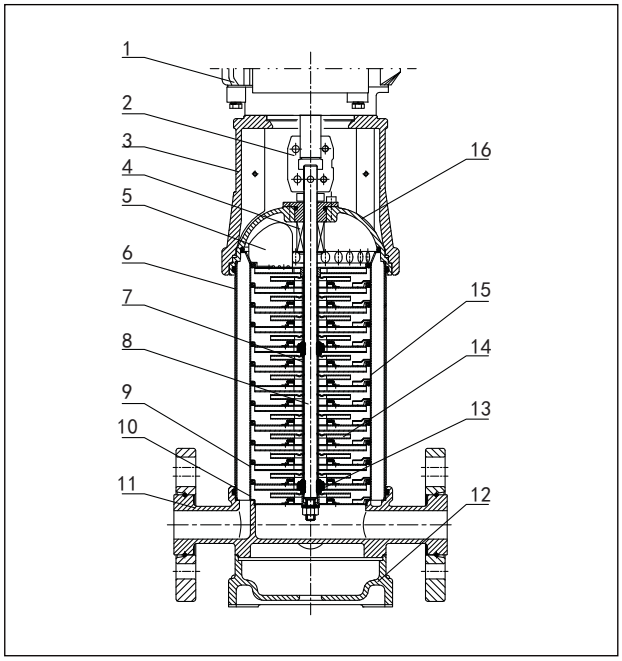

● 结构图(DRL32-DRL90)：

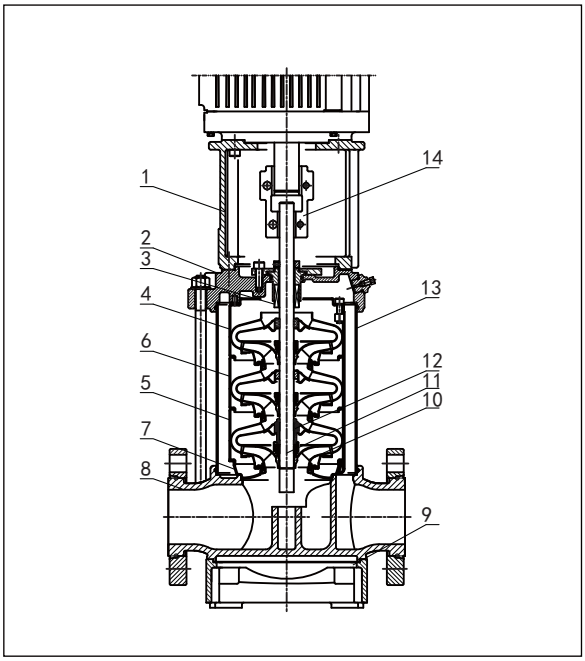

● 主要零件：

序号	名称	材料	AISI/ASIM
1	电机		
2	联轴器	球墨铸铁	
3	支架	铸铁/球墨铸铁	ASIM25B
4	机械密封		
5	出水导叶	不锈钢	AISI304
6	套筒	不锈钢	AISI304
7	隔套	不锈钢	AISI304
8	轴	不锈钢	AISI304
9	轴承导叶	不锈钢	AISI304
10	进水导叶	不锈钢	AISI304
11	进出水段	不锈钢	AISI304
12	底座	铸铁	ASIM25B
13	轴承	碳化钨	
14	叶轮	不锈钢	AISI304
15	导叶	不锈钢	AISI304
16	泵盖	不锈钢	AISI304

● 主要零件：

序号	名称	材料	AISI/ASIM
1	支架	铸铁	ASIM25B
2	泵盖	不锈钢	AISI304
3	机械密封		
4	出水导叶	不锈钢	AISI304
5	轴承导叶	不锈钢	AISI304
6	导叶	不锈钢	AISI304
7	导叶座	不锈钢	AISI304
8	进出水段	不锈钢	AISI304
9	底座	铸铁	ASIM25B
10	下轴承	碳化钨	
11	叶轮	不锈钢	AISI304
12	轴	不锈钢	AISI304
13	中间轴承	碳化钨	
14	套筒	不锈钢	AISI304
15	联轴器	球墨铸铁	

● 结构图 DR/DRL1(X)~DR/DRL20(X)：

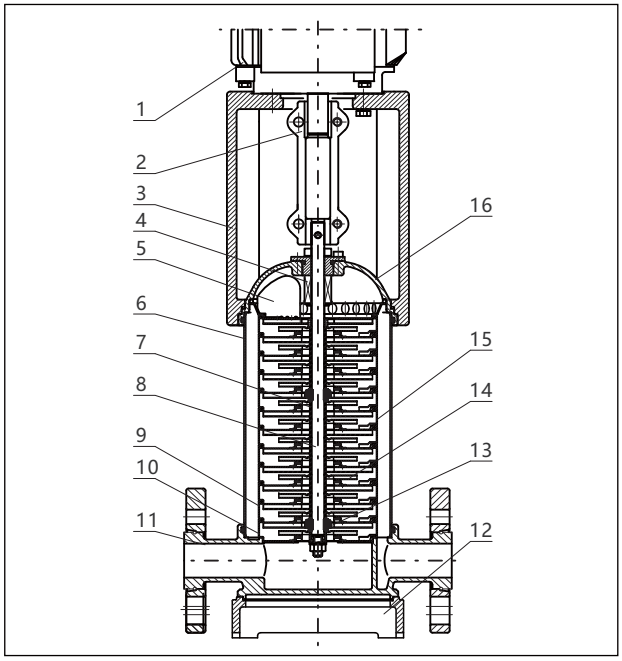

● 结构图DR/DRL32(X)~DR/DRL90(X)：

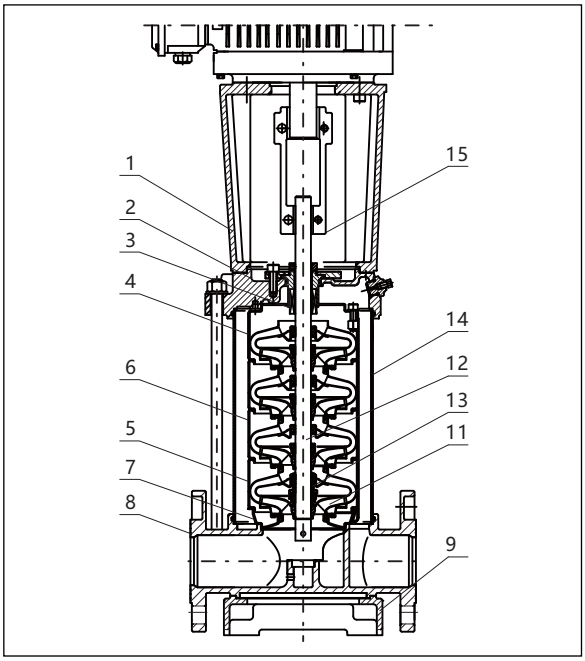

● 主要零件：

序号	名称	材料	AISI/ASIM
1	电机		
2	联轴器	球铁	
3	支架	球铁	
4	机械密封		
5	出水导叶	不锈钢	304/316L
6	套筒	不锈钢	304/316L
7	隔套	不锈钢	304/316L
8	轴	不锈钢	304/316L
9	轴承导叶	不锈钢	304/316L
10	进水导叶	不锈钢	304/316L
12	底座	铸铁	ASIM25B
13	轴承	硬质合金	
14	叶轮	不锈钢	304/316L
15	导叶	不锈钢	304/316L
11	进出水段	铸铁	ASIM25B
11	进出水段	不锈钢	304/316L
16	泵盖	不锈钢	304/316L

● 主要零件：

序号	名称	材料	AISI/ASIM
1	支架	球铁	
3	机械密封		
4	出水导叶	不锈钢	304/316L
5	轴承导叶	不锈钢	304/316L
6	导叶	不锈钢	304/316L
7	导叶座	不锈钢	304/316L
9	底座	铸铁	ASIM25B
10	叶轮	不锈钢	304/316L
11	轴	不锈钢	304/2205
12	中间轴承	硬质合金	
13	套筒	不锈钢	304/316L
14	联轴器	球铁	
2	泵盖	铸铁	ASIM25B
8	进出水段	铸铁	ASIM25B
2	泵盖	不锈钢	304/316L
8	进出水段	不锈钢	304/316L

● 结构图DR/DRL95(X)~DR/DRL255(X)

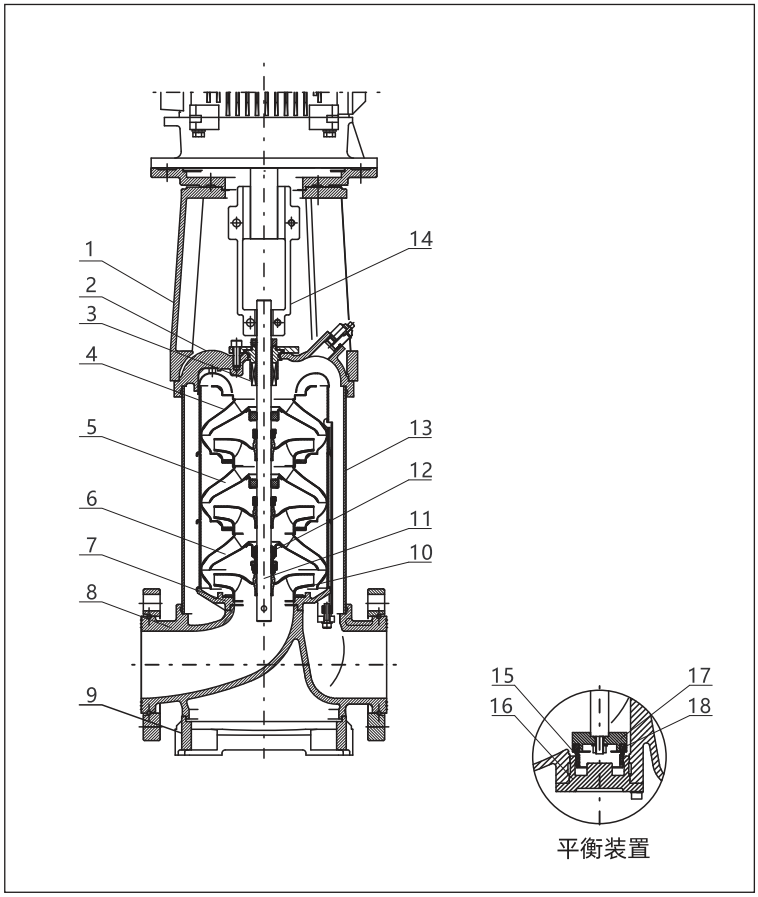

● 主要零件:

序号	名称	材料	AISI/ASIM
1	支架	球铁	
2	泵盖	不锈钢	304/316L
3	机械密封		
4	出水导叶	不锈钢	304/316L
5	导叶	不锈钢	304/316L
6	轴承导叶	不锈钢	304/316L
7	导叶座	不锈钢	304/316L
8	进出水段	不锈钢	304/316L
9	底座	球铁	
10	叶轮	不锈钢	304/316L
11	轴	不锈钢	304/2205
12	中间轴承	硬质合金	
13	套筒	不锈钢	304/316L
14	联轴器	球铁	
15	静环	硬质合金	
16	平衡座	不锈钢	304/316L
17	平衡盘	不锈钢	304/316L
18	动环	碳化硅	
	DR/DRL(X)95-255		
2	泵盖	球铁	
7	导叶座	球铁	
8	进出水段	球铁	

● 附图1，DR/DRL/DRL(X) 1、2、3、4、5分解图

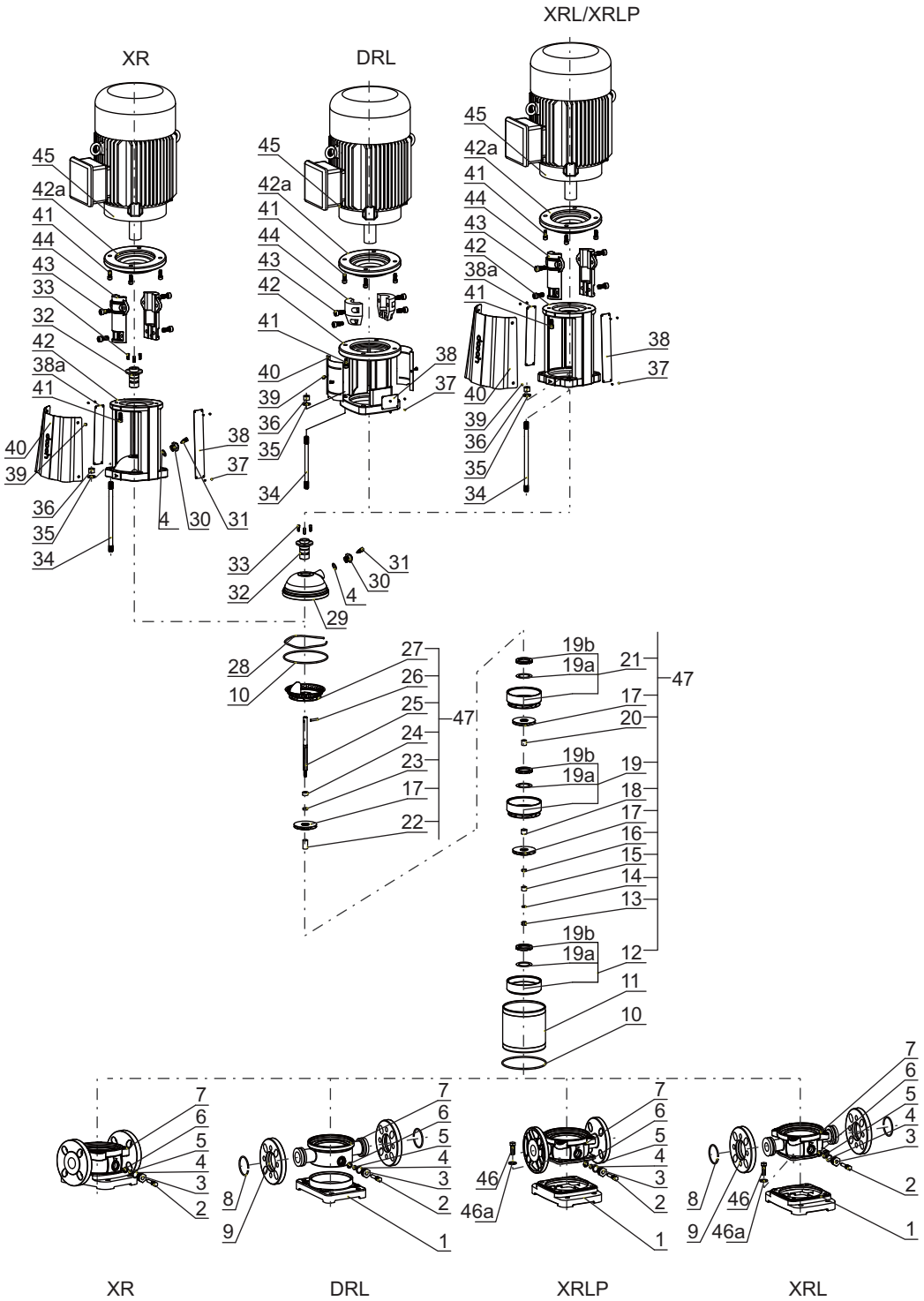

1.底板
2.放水阀芯
3.放水阀座
4.O型圈
5.O型圈
6.压盖
7.进出水段
8.法兰挡圈
9.联接法兰
10.O型圈
11.套筒
12.进水导叶
13.非金属嵌件六角螺母M8
14.双叠自锁垫圈
15.压紧套
16.隔套15x4
17.叶轮
18.轴承内圈
19a.密封环
19b.密封环盖
19.轴承导叶
20.隔套15x14
21.导叶
22.隔套15x26
23.隔套15x4
24.定位套
25.泵轴
26.圆柱销
27.出水导叶
28.波形弹簧
29.泵盖
30.放气阀座
31.放气阀芯
32.机械密封
33.内六角螺钉M5x12
34.拉杆
35.垫圈12
36.螺母M12
37.铆钉
38.铭牌
39.十字槽螺钉
40.防护罩
41.螺栓
42.支架
42a.过度法兰（5.5/7.5kW电机用）
43.内六角螺钉
44.联轴器
45.电机
46.六角头螺栓
46a.垫圈
47.腔体组件

● 附图2，DR/DRL/DRL(X) 10、15、20分解图

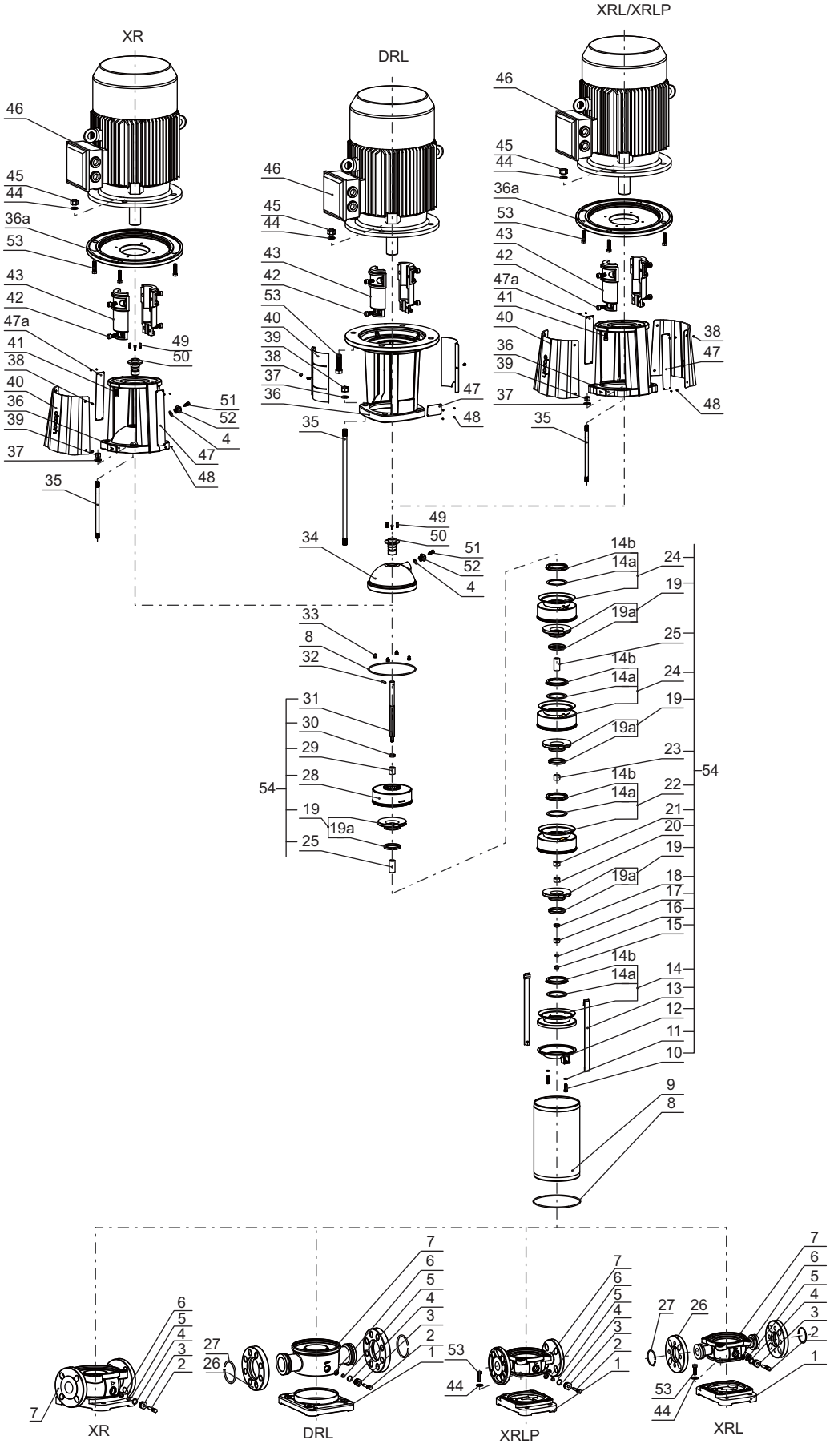

1.底板
2.放水阀芯
3.放水阀座
4.O型圈
5.O型圈
6.压盖
7.进出水段
8.O型圈
9.套筒
10.外六角螺栓M8
11.垫圈8
12.导叶座
13.拉紧件
14.进水导叶
14a.密封环
14b.密封环盖
15.非金属嵌件六角螺母M8
16.双叠自锁垫圈8
17.压紧套
18.隔套
19.叶轮
19a.口环（DRL10无此零件）
20.隔套
21.轴承内圈
22.轴承导叶
23.隔套
24.导叶
25.隔套
26.联结法兰
27.法兰挡圈
28.出水导叶
29.隔套
30.定位套
31.泵轴
32.圆柱销
33.橡胶弹簧
34.泵盖
35.拉杆
36.支架
36a.过渡法兰（11kW及以上电机用）
37.垫圈
38.十字槽螺钉
39.螺母M16
40.防护罩
41.内六角螺钉
42.内六角螺钉
43.联轴器
44.垫圈
45.螺母
46.电机
47.铭牌
47a.型号标识
48.铆钉
49.内六角螺钉M5x12
50.机械密封
51.放气阀芯
52.放气阀座
53.外六角螺栓
54.腔体组件

● 附图3，DR/DRL/DRL(X) 32~90 分解图

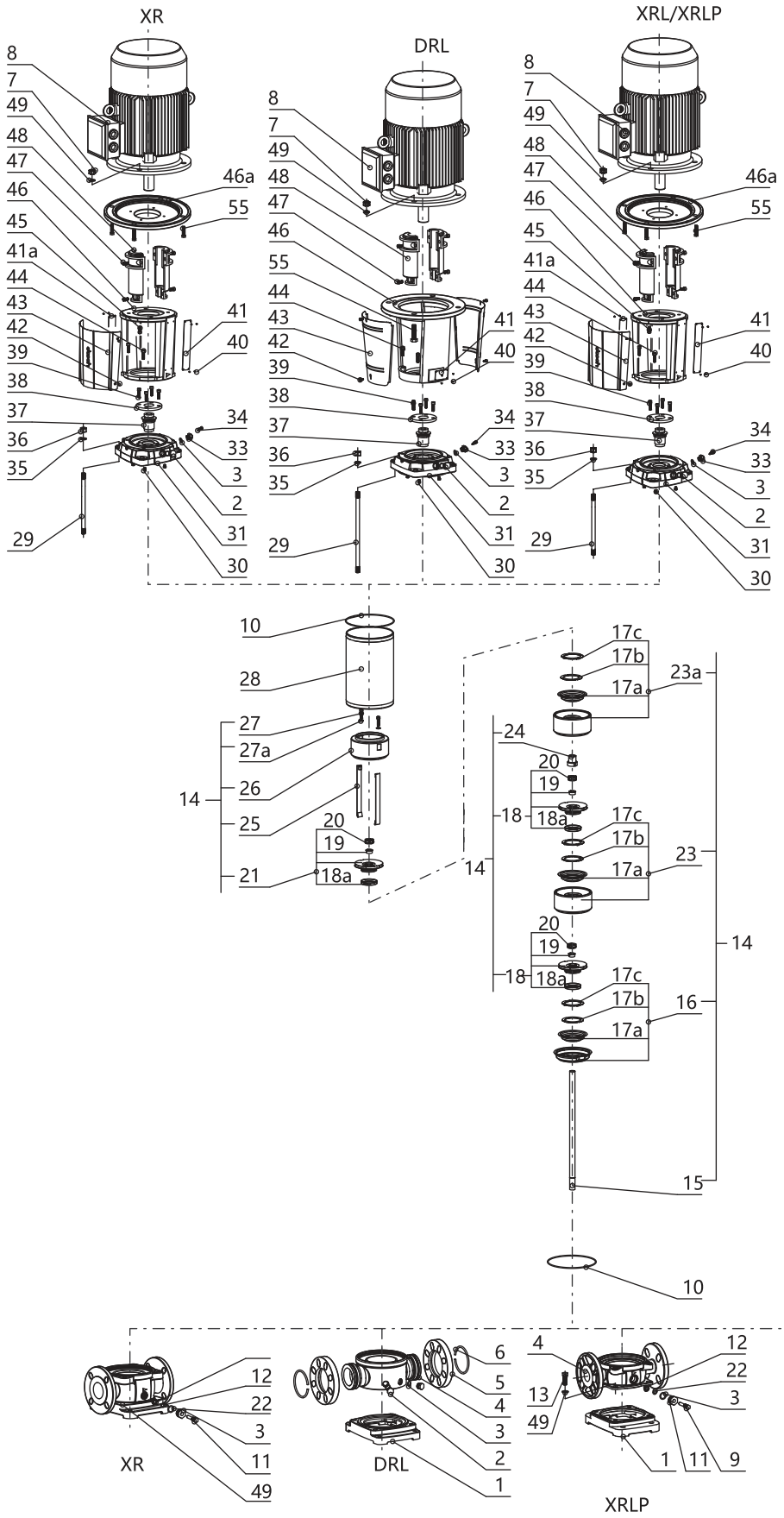

1.底板
2.螺堵
3.O型圈
4.进出水段
5.联结法兰
6.法兰挡圈
7.螺母
8.电机
9.放水阀芯
10.O型圈
11.放水阀座
12.压盖
13.外六角螺栓
14.腔体组件
15.泵轴
16.导叶座
17a.密封环座
17b.密封环
17c.密封环盖
18.大叶轮
18a.口环
19.锥套
20.叶轮螺母
21.小叶轮
22.O型圈
23.导叶
23a.轴承导叶
24.中间轴承
25.拉紧件
26.出水导叶
27.内六角螺钉M8*30
27a.垫圈8
28.套筒
29.拉杆
30.橡胶弹簧
31.泵盖
33.放气阀座
34.放气阀芯
35.垫圈16
36.螺母M16
37.机械密封
38.机封压盖
39.内六角螺钉
40.铆钉
41.铭牌
41a.型号标识
42.十字槽螺钉
43.防护罩
44.内六角螺钉
45.内六角螺钉
46.支架
46a.过渡法兰(11kW及以上电机用)
47.内六角螺钉
48.联轴器
49.垫圈

● 附图4, DR/DRL(X) 95、125、155、185、255分解图

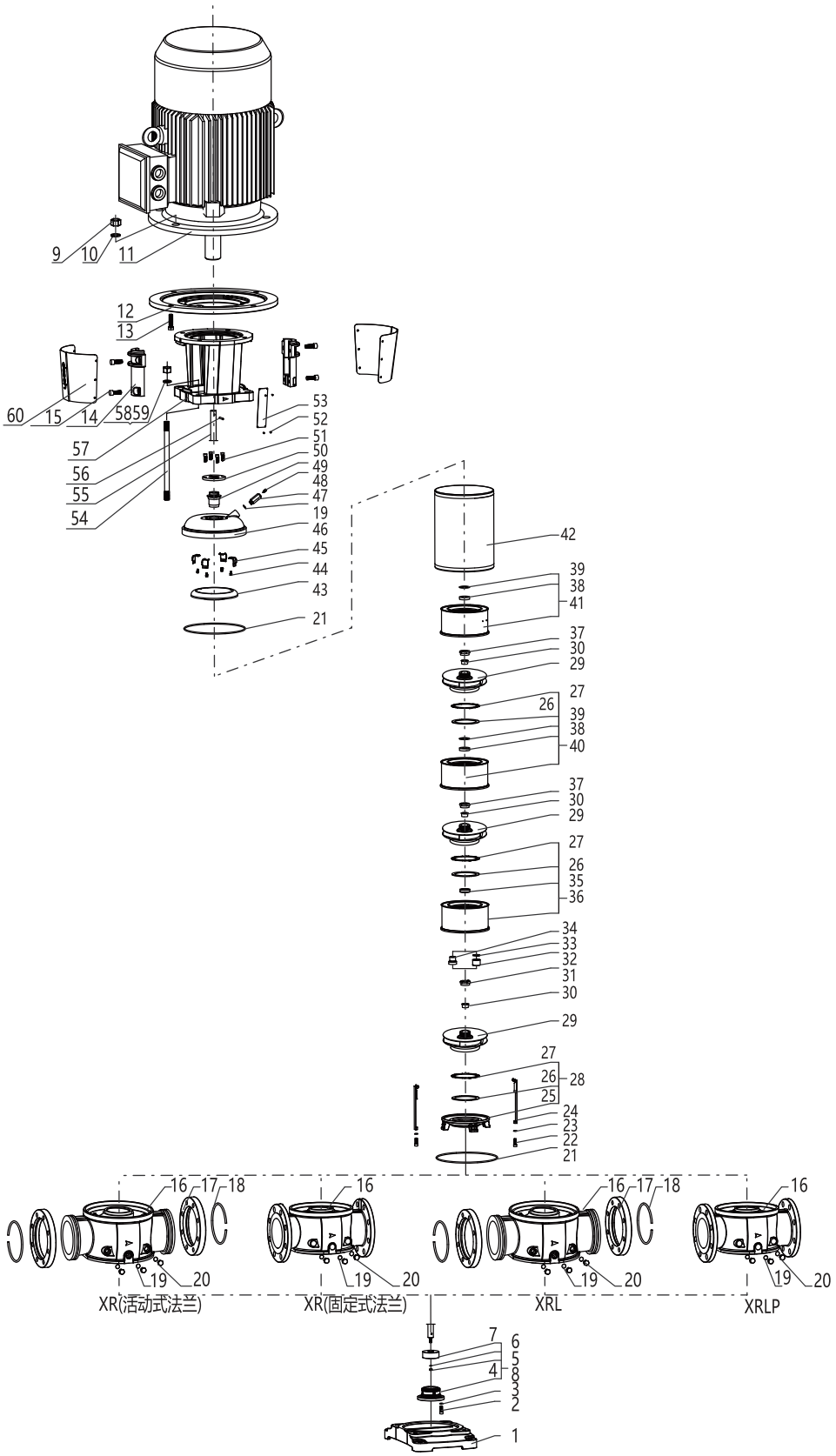

1.底板
2.内六角螺钉M10*30
3.垫圈10
4.平衡基座
5.螺母
6.双叠自锁垫片
7.平衡转盘
8.平衡装置（75kw及以上功率使用）
9.螺母
10.垫圈
11.电机
12.过渡法兰
13.螺栓
14.联轴器
15.内六角螺钉
16.进出水段
17.联结法兰
18.法兰挡圈
19.O型圈
20.螺堵
21.O型圈
22.螺钉
23.垫圈
24.拉紧件
25.导叶座
26.密封环
27.密封环盖
28.导叶底座
29.叶轮
30.锥套
31.叶轮螺母A
32.中间轴承（125~215泵用）
33.轴承压环（125~215泵用）
34.中间轴承（95泵用）
35.支撑轴承
36.轴承导叶
37.叶轮螺母
38.轴承
39.轴承压环
40.导叶
41.出水导叶
42.套筒
43.导流板
44.压紧柱销
45.压紧弹簧片
46.泵盖
47.放气阀座
48.放气阀芯
49.机械密封
50.机封压盖
51.内六角螺钉
52.铆钉
53.铭牌
54.拉杆
55.泵轴
56.圆柱销（55kW及以上电机使用）
57.支架
58.垫圈
59.螺母
60.防护罩